BIZHUB C658/C558/C458 (ZEUS S Z/X/0)

- Presentazione di prodotto
- Fabio Recchia – Office Product Manager
- Konica Minolta Business Solutions Italia SpA

INTRODUZIONE

BIZHUB C658/C558/C458 = PRODOTTI AD ELEVATO VALORE

- **Introduzione di 3 nuovi modelli a valore nella line-up Colore a completamento della gamma della serie 8**

Zeus

25 ppm **30 ppm** **36 ppm** **45 ppm** **55 ppm** **65 ppm** **75 ppm**

Minerva

Minerva MLK verrà rimpiazzata a Settembre 2017

***fino ad allora bizhub C658 sarà venduta in parallelo con bizhub C654e**

Nota: I modelli Minerva MLK corrispondono a bizhub C654e/C754e

STRATEGIA DI PRODOTTO

Estendere
Volumi Stampa Colore

- Guadagnare market share
- Sfidare i leader di mercato (del Colore high-end)

- Offerta a maggior valore (prodotto/prestazioni)
- Ampliamento della Line-up (segmento HVO)
- Portare nuove funzionalità nella Line-up Office

PUNTI DI FORZA

IL DISPLAY PANEL PIÙ GRANDE DELLA LINE-UP MFP DI KONICA MINOLTA

- **Nuovo Display da 10,1” per ZeusS Z/X/0 con NFC touch area**
  - Nuovo layout del pannello operativo
  - Migliore operabilità
  - Stampa Cloud & Mobile (NFC area)

NOVITÀ – NUOVO DISPLAY PANEL DA 10,1” STANDARD

7” - Poseidon/Helios

10,1” – ZeusS Z/X/0

9” – ZeusS/MinervaSBK

ARCHITETTURA SCALABILE : UNA ESPERIENZA UTENTE UNIFICATA

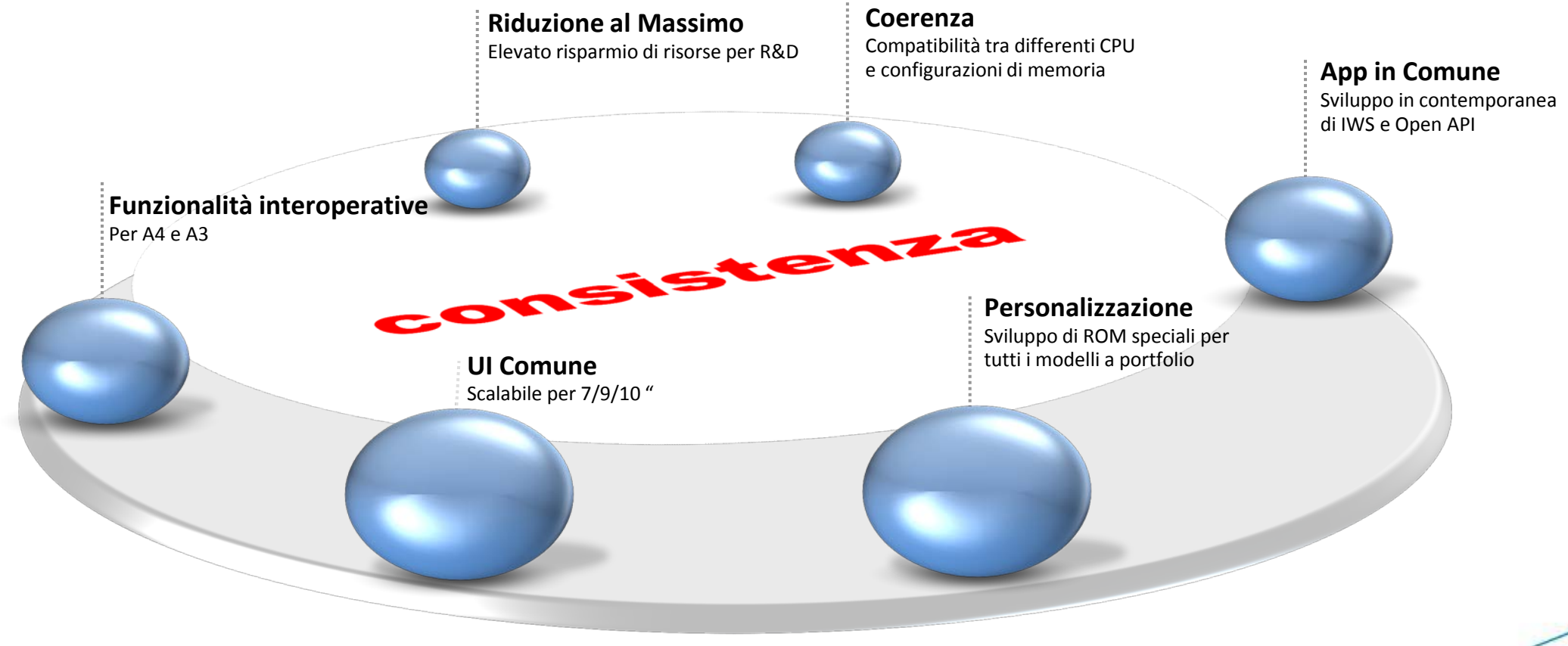

UNA CPU PIÙ PERFORMANTE

- **Migliore Esperienza Utente : no “lagging“ (nessun rallentamento di tempo)**
- **Libera navigazione attraverso i differenti menu**
  - Nessuna limitazione
  - Nessuna attesa di tempo

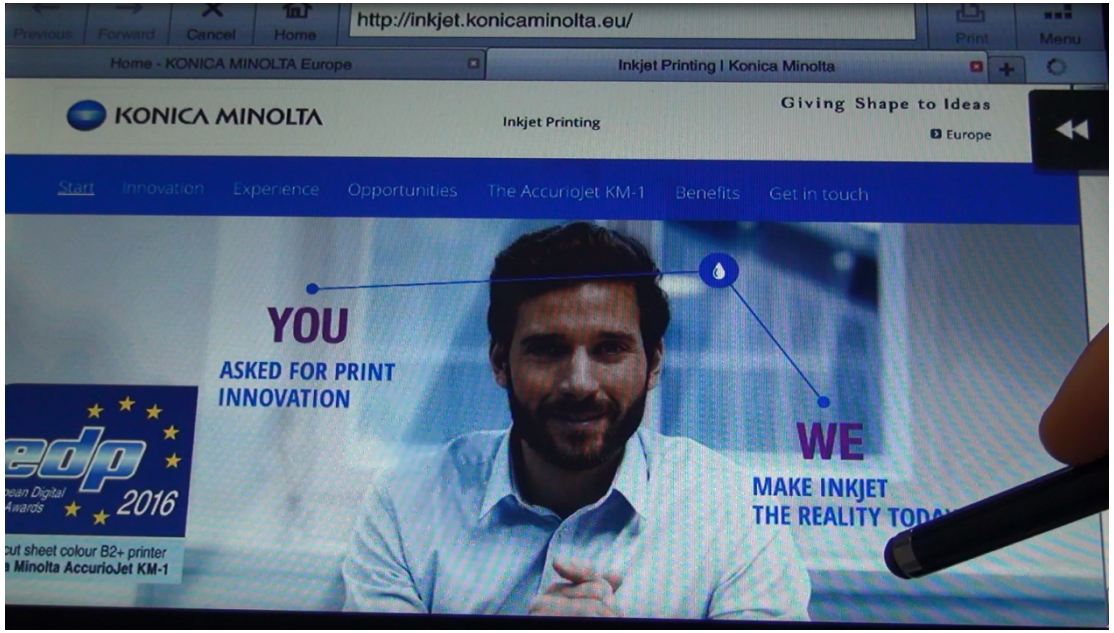

CONTROLLER AD ELEVATE PRESTAZIONI GRAZIE ALLA NUOVA CPU

	bizhub C658 (serie)	bizhub C368 (serie)	bizhub C554e (serie)
CPU	**Dual core 1.6GHz**	Dual core 1.2GHz	Dual core 800MHz
Memoria（Std.）	**4GB**	2GB	2GB

- **Elevate prestazioni per utilizzi come MFP centralizzato in ambiente Office**
- **Più user friendly**
- **Maggiore produttività**
  - Prestazioni di stampa e di IWS/Open API migliorate: ora senza nessuna limitazione

PRESTAZIONI IWS

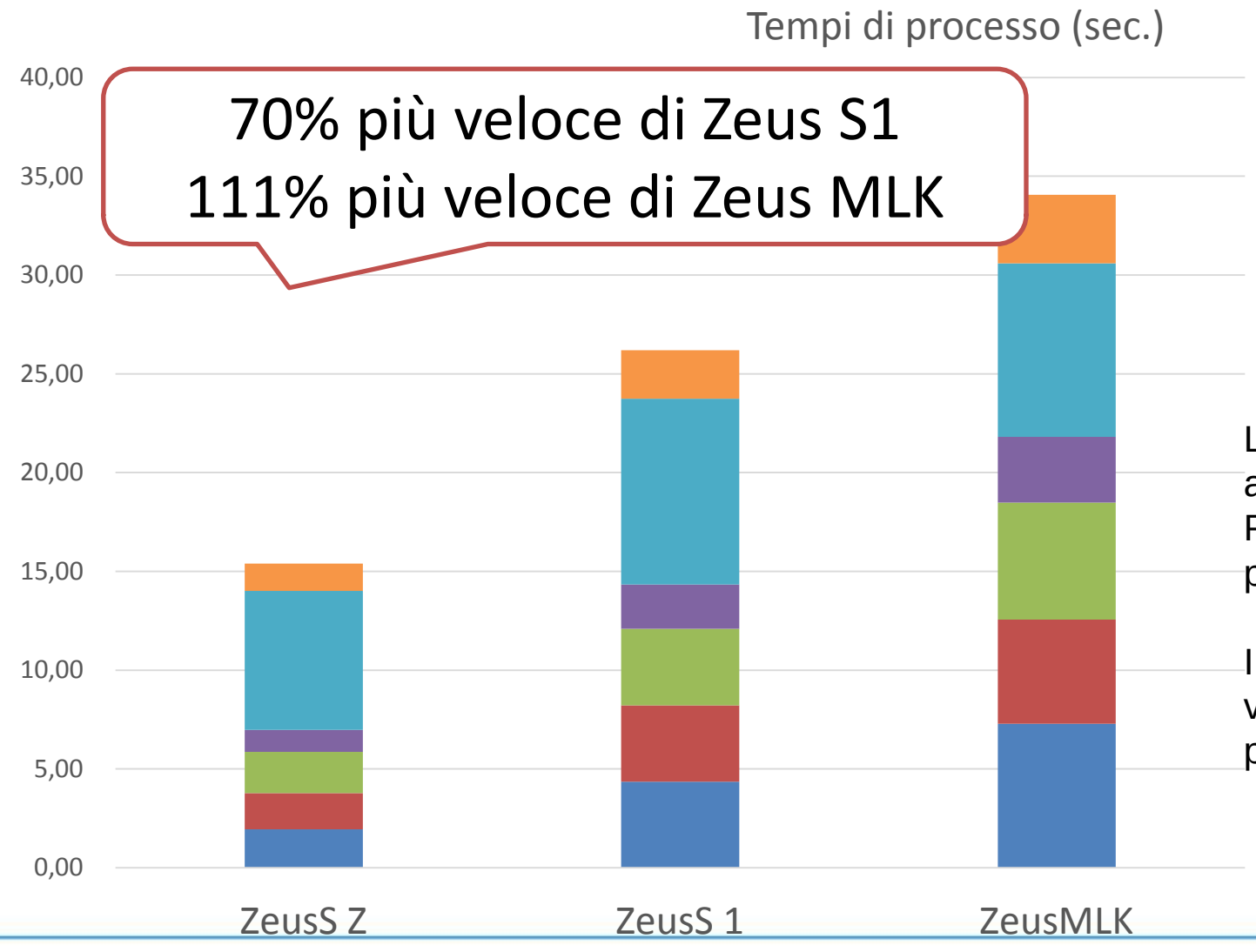

70% più veloce di Zeus S1
111% più veloce di Zeus MLK

La nuova CPU, insieme all'aggiornamento del web browser e al Python engine rendono il sistema molto più veloce e performante.

I test di riferimento, evidenziano che la velocità di ZeusS ZX0 è circa 2,5 volte più rapida rispetto a Minerva.

TIME-SAVING IN SCANSIONE

- **Nell’archiviazione documentale, gli utenti devono avere la certezza che ogni singola pagina del lavoro sia digitalizzata**

- **Grazie al Multi Feed Detection Kit, l’utente ha la garanzia che nessun originale possa mancare la fase di scansione**

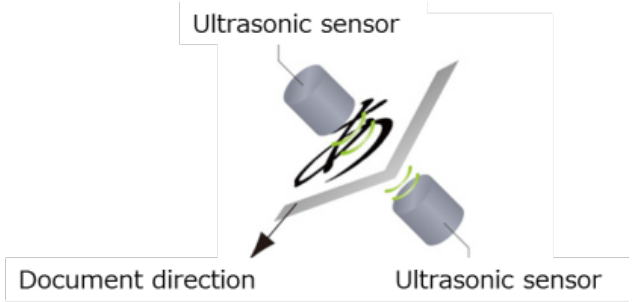

PRODUTTIVITÀ IN SCANSIONE & RILEVAMENTO MULTI-FEED OPZIONALE

- **Nuovo ADF Dual Scan ad alta velocità (standard)**
  - Elevata precisione di alimentazione
  - Velocità di scansione al top della classe (fino a 240 ipm)
    → 1,5x più veloce rispetto al modello precedente
  - Capacità alimentazione originali (fino a 300 fogli)
    → 2x superiore rispetto al modello precedente
  - Per applicazioni verticali in ambito Legale e Education dove sono richiesti volumi di scansioni massivi

- **Kit di rilevamento Multi-Feed (opzionale)**
  - A prevenzione dell'accidentale alimentazione di più documenti simultaneamente inseriti nell'ADF
  - L'ultima pagina acquisita via scanner prima del rilevamento multi-feed sarà visualizzata sul display panel

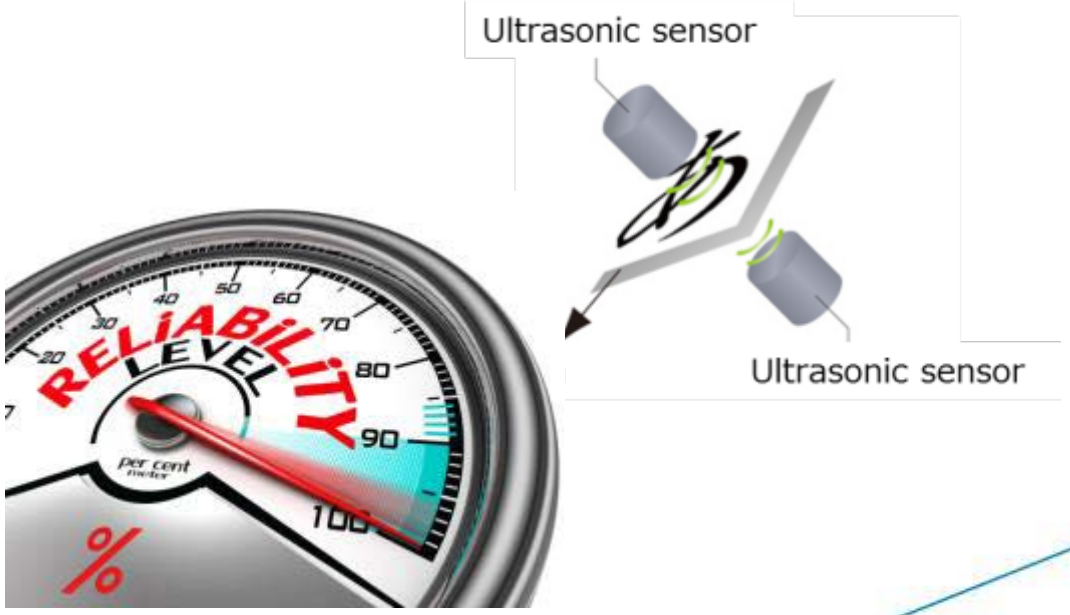

NUOVA PIEGA-Z INTERNA

- **Nuovo finitore FS-537 (opzionale)**
  - L'Unità di Piega-Z opzionale è integrata internamente al finitore FS-537
    - **Gli ingombri sono stati ridotti**
  - Anche il tempo per l'installazione è ridotto del 50%
    - **15 min in accordo con KMI**

- Più compatto: ideale per gli ambienti Office
- Maggior efficienza nei costi per il service

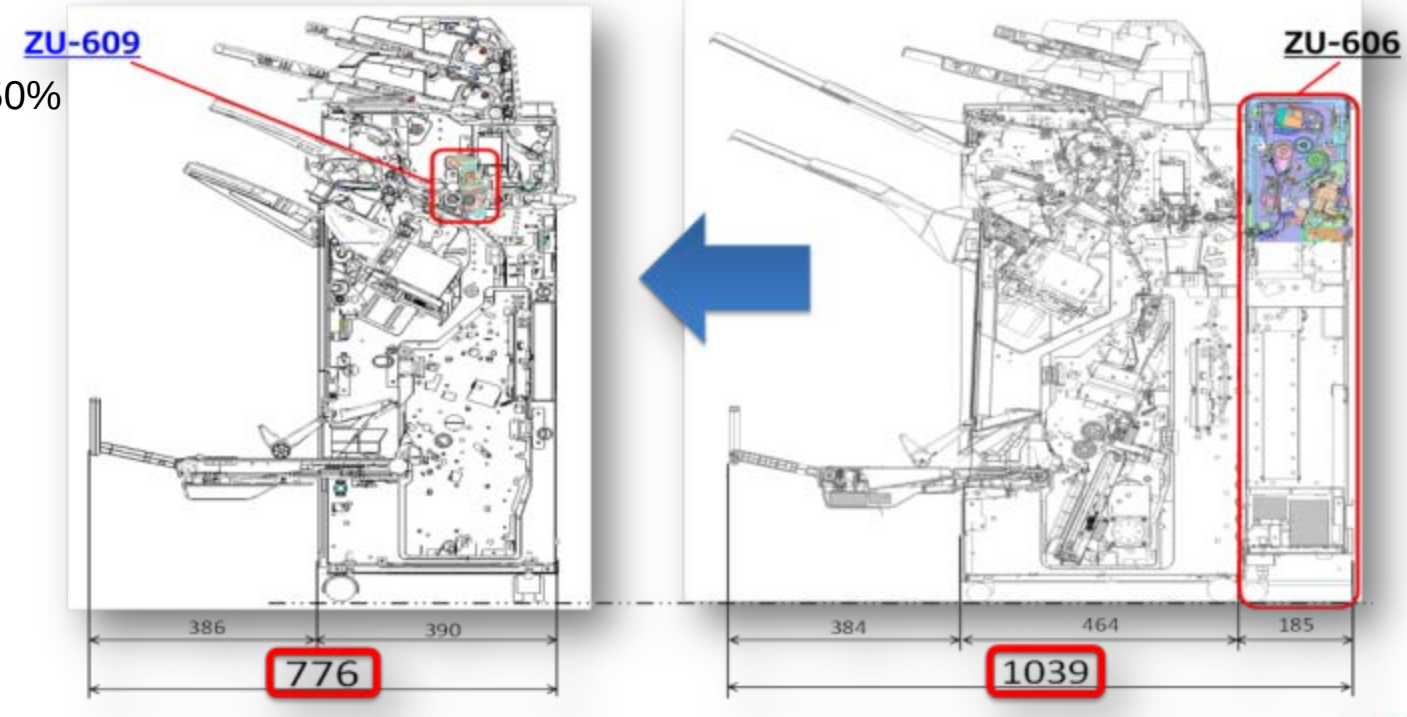

'Nuovo' FS-537
Velocità : 95-45ppm

'Precedente' FS-535
Velocità : 75-55ppm

BIZHUB C658/C558/C458 SONO MOBILE

- **Tutte le funzioni Mobile sono supportate**

AirPrint

Google Cloud Print Ready

mopria

PageScope Mobile

Wireless LAN Access Point Mode*

Wi-Fi Direct*

* con UK-212 opzionale

- **NFC (per Android) e Bluetooth LE** (per iOS) sono supportate anche l'autenticazione pairing/locale via PageScope Mobile dall'NFC area del display panel**

**con EK-609 opzionale

LA STAMPA È MOBILE CON KONICA MINOLTA

- **Konica Minolta rende la stampa Mobile più semplice che da PC !**
  - Grazie al supporto degli standard mobile industriali, Konica Minolta consente la stampa nativa da dispositivi Apple e Android

- **Chi viaggia per lavoro, può operare in modo più efficiente**
  - Con le possibilità fornite da Google Cloud Print, gli utenti mobile possono stampare sempre e ovunque, da MFP Konica Minolta
    - **Nessuna necessità di connessione alla rete aziendale**

- **La soluzione ideale per la propria sicurezza**
  - L'accesso alla rete aziendale da dispositivi mobile può presentare problemi a livello di sicurezza
  - Una valida alternativa è rappresentata dalla modalità Wireless LAN Access Point Mode : il sistema di stampa Konica Minolta si comporta come un access point che consente al dispositivo mobile di connettersi alla rete propria dell'MFP, **che è completamente separata dalla rete aziendale**

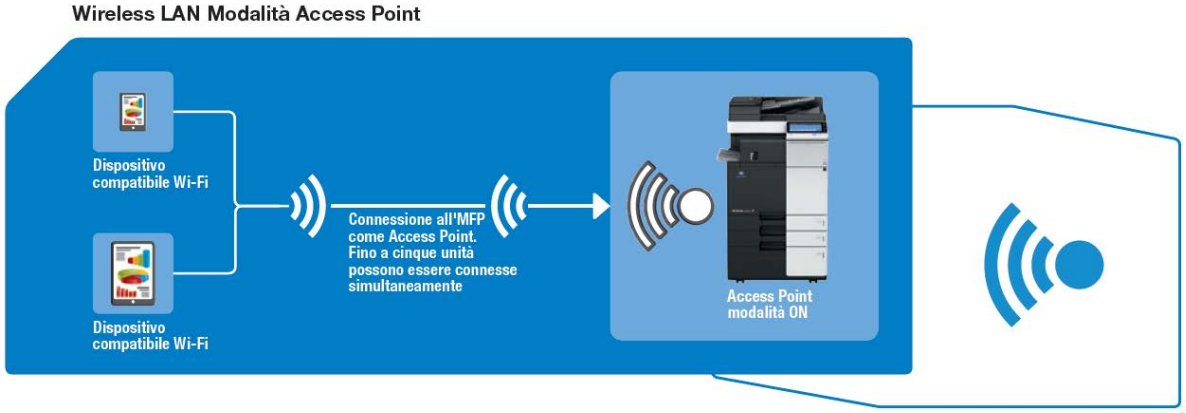

SEMPRE UN PASSO AVANTI CON LE APP KONICA MINOLTA

- **PageScope Mobile App : stampa mobile senza limiti!**
  - Scaricando questa App gratuita, è possibile utilizzare le più complete e performanti funzionalità di stampa & scansione mobile:
    - **Recuperare i propri documenti archiviati nel Cloud**
    - **Effettuare scansioni da MFP al proprio dispositivo mobile in 1 click**
    - **Aggiungere funzioni di finitura al proprio lavoro di stampa**
    - **E ancora molto altro …**

PAGE SCOPE Mobile

ANDROID APP ON Google play

Available on the App Store

Get it on Windows 10

- **Grazie a PageScope Mobile, è possibile utilizzare il proprio dispositivo mobile (iOS, Android) in alternativa al badge per accedere al display del MFP**
  - Basato su tecnologia di comunicazione NFC (Android) e Bluetooth Low Energy (Apple)

Bluetooth LOW ENERGY

SCAN TO URL (PER GRANDI LAVORI DI SCANSIONE)

- **Per chi spedisce e-mail, questo è ormai un messaggio familiare:**

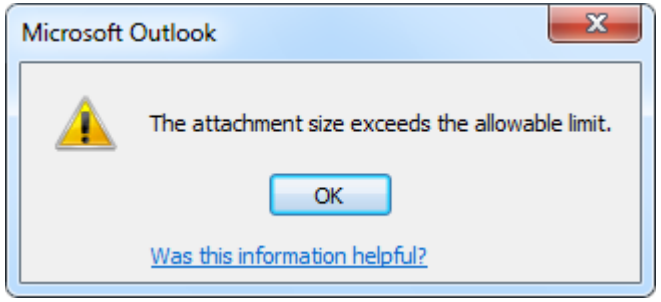

- **Il lavoro di scansione può essere salvato nella box dell'MFP, e un url è inviato al destinatario**

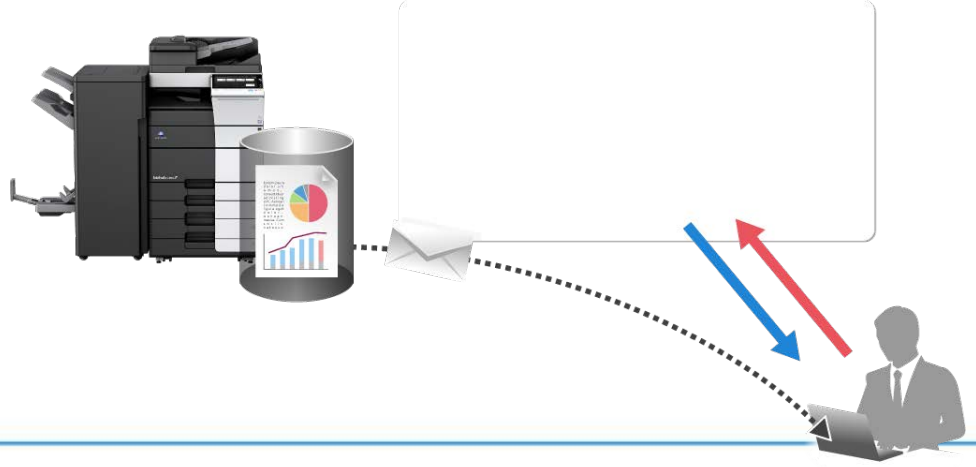

- **Per chi riceve:**
  - Carico ridotto per server e rete

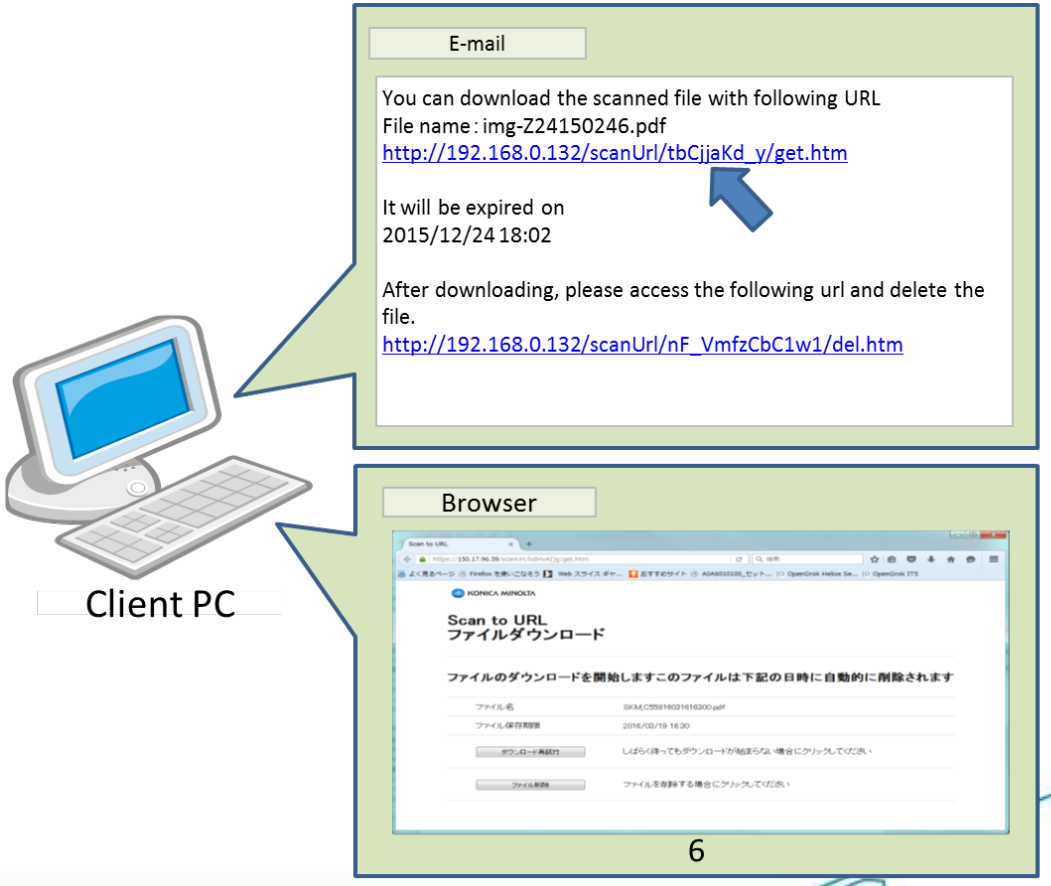

TONER RESISTENTE ALLA LUCE

- **La nuova versione del Toner (β08) è più resistente alla esposizione della luce**
  - Il pigmento del toner magenta è stato sostituito
  - La resistenza è stata migliorata e le variazioni di colore all'esposizione della luce sono ora ridotte di 1/3

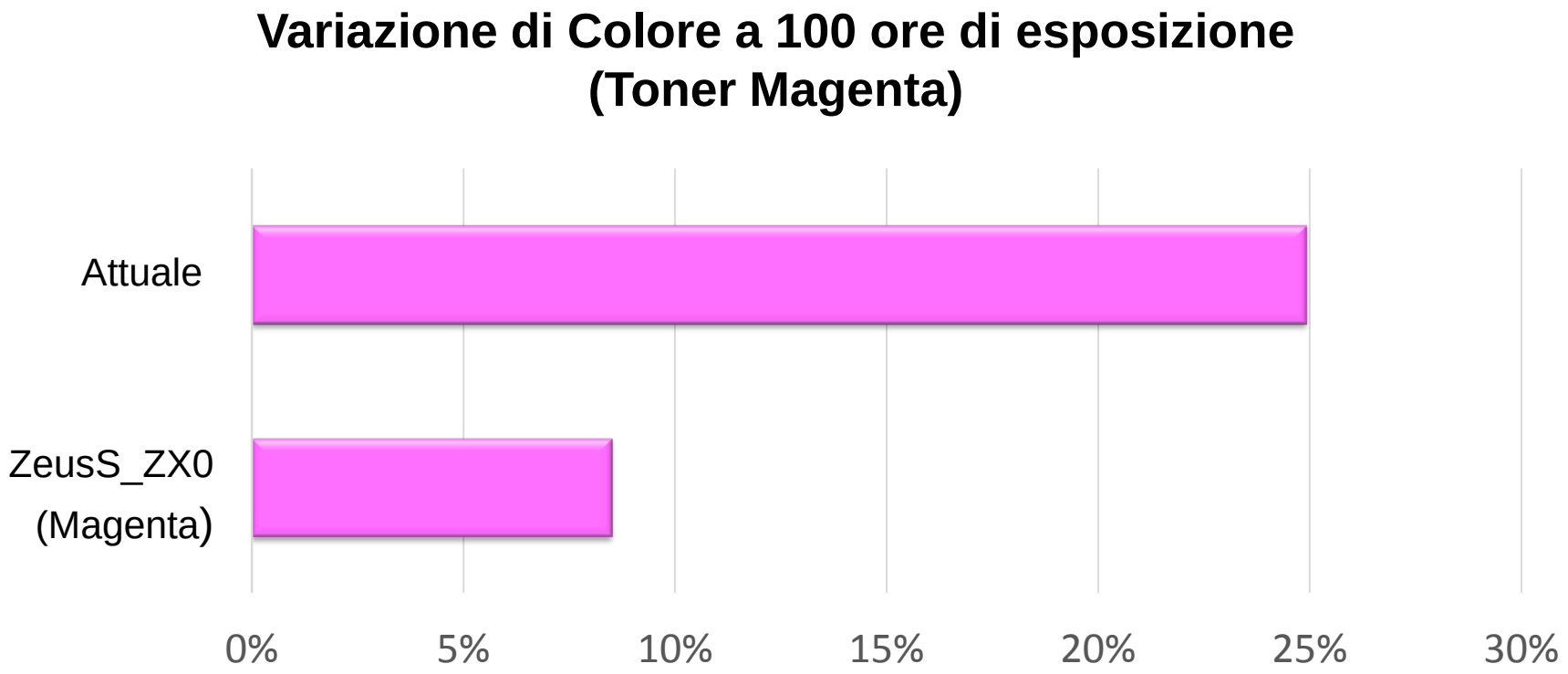

COMPATIBILITÀ AMBIENTALE

- **Impiego di materiali riciclati al Top della sua classe**
- **L'utilizzo di materiali riciclati è stato incrementato, passando dal 25% (ZeusS1/2/2.5) al 35% (ZeusS Z/X/0) impiegando questi materiali anche in cassetti e parti dell'ADF.**

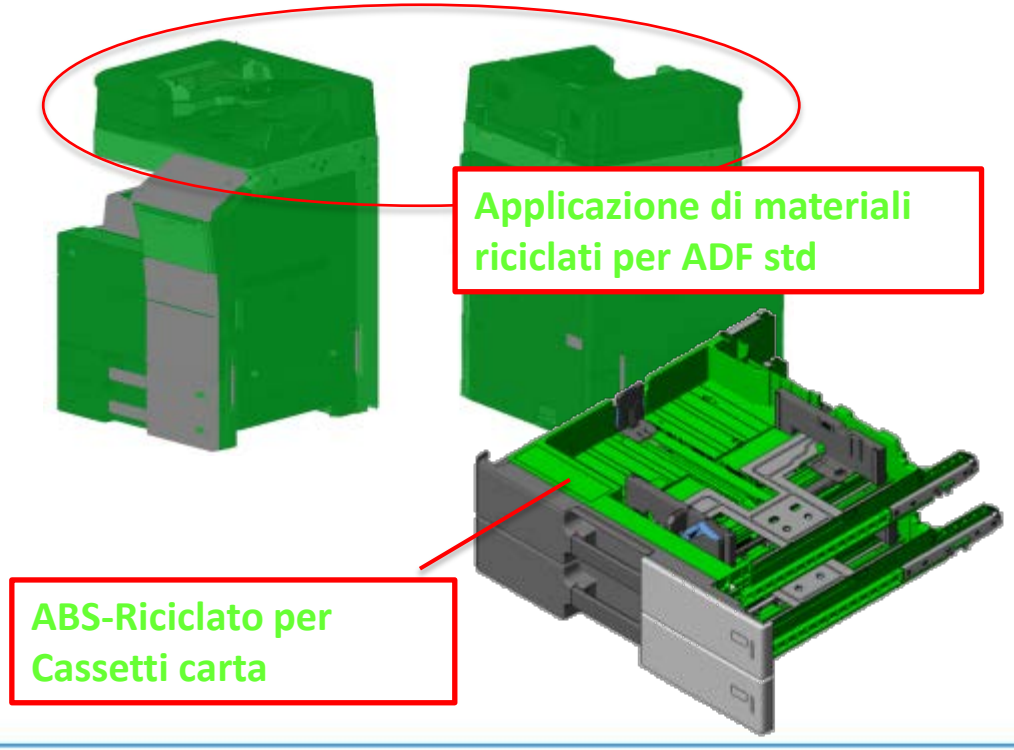

- **Nuova versione della Air Cleaning Unit (CU-102)**
  - Maggior efficienza
- **bizhub C658 è dotato di CU-102 in configurazione standard, per supportare le normative sulle UFP (presenti nel prossimo Blue Angel).**
  - Opzionale per bizhub C458/C558

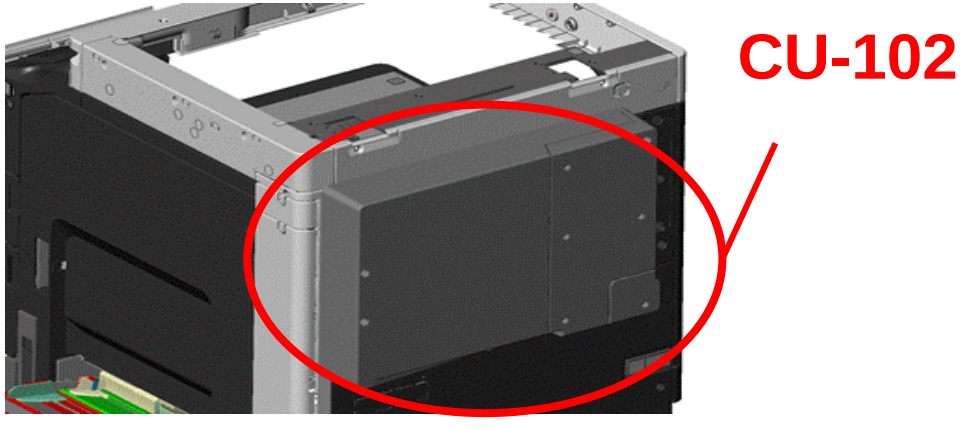

PUNTI DI FORZA DI BIZHUB C658/C558/C458

Velocità scansione da Top-class 120/240 opm
Capacità carta : 300 fogli

Più produttiva
Più accurata
Più affidabile

Controller ad alevate prestazioni
Nuova CPU 1.6 GHz con 4GB std

Nuovi sistemi di finitura
Unità di Piega-Z integrata e più compatta

Più rapida
Più potente

FCOT al Top della classe
Mono : 3 Sec / Colore : 4 Sec

Più compatta

Display Panel da 10,1”

Più facile da usare

Nuovo toner più resistente alla luce

Fino al 35% di utilizzo di materiali riciclati (incluso ADF)

Amica dell’ambiente

Cassetti carta rimovibili
Fermacarta flessibili

COMPARAZIONE CON I MODELLI PRECEDENTI

- **Meglio della già eccellente serie bizhub C554e**

ZeusS ZX0 (bizhub C658/C558/C458)	ZeusMLK (bizhub C454e/C554e)
1.6GHz CPU	1.2GHz CPU
Memoria 4 GB std/max	Memoria 2 GB/4 GB std/max
Architettura Scalabile	No Architettura Scalabile
IWS/Webbrowser Standard	IWS/Webbrowser Opzionale
Display touch panel 10,1“	Display touch panel 9“
Mobile touch area sul panel (NFC)	“Vecchio” panel
ADF dual scan migliorato con double feed detection e velocità di scansione di 120/240 opm (simplex/duplex)	ADF Dual scan con velocità di scansione di 80/160 opm (simplex/duplex)
ZU-609 Unità Piega-Z integrata nel Finisher FS-537 – a ridotta manutenzione	Z-fold unit non integrato nel Finisher
Valore TEC ancora inferiore	Basso Valore TEC

PRONTI PER LA SFIDA?